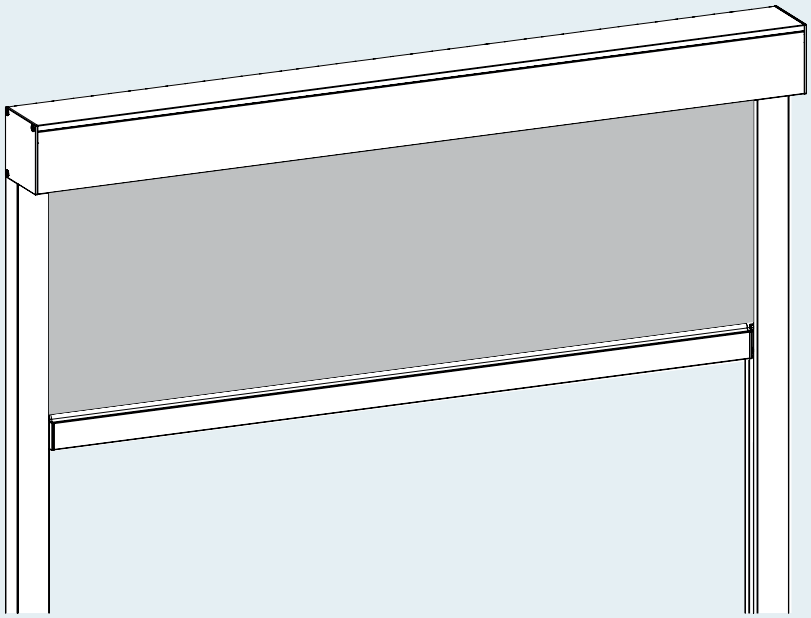

V550 - RITZSCREEN®

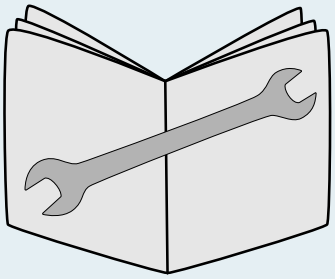

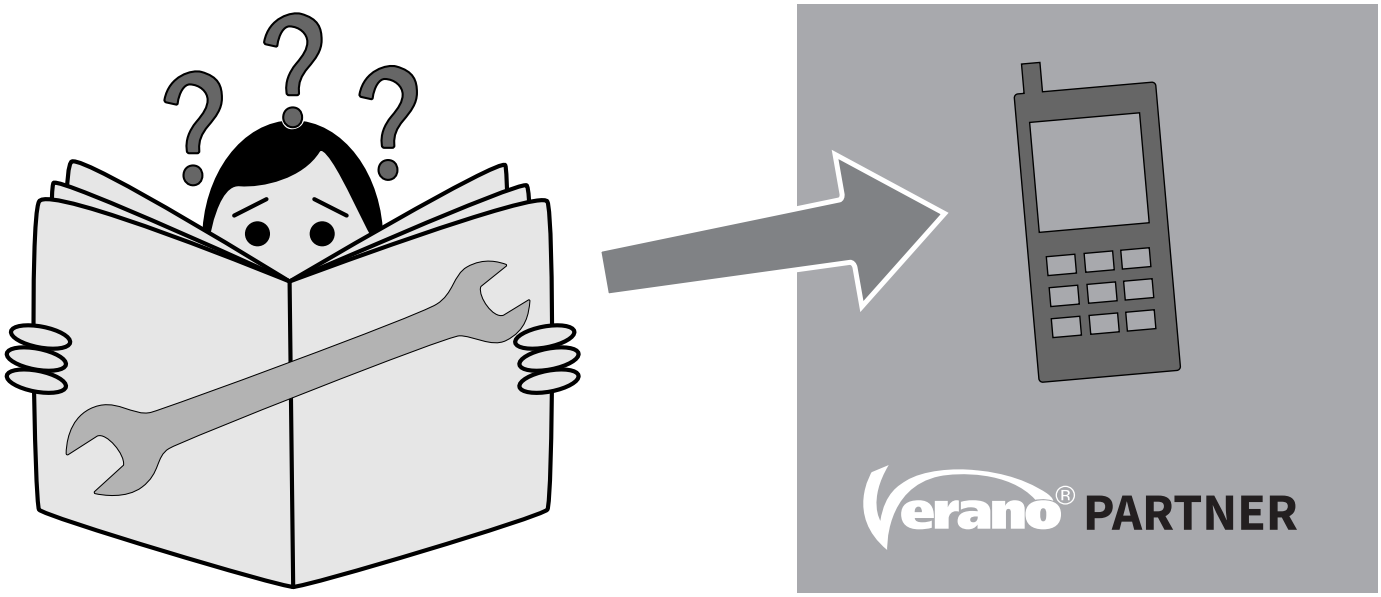

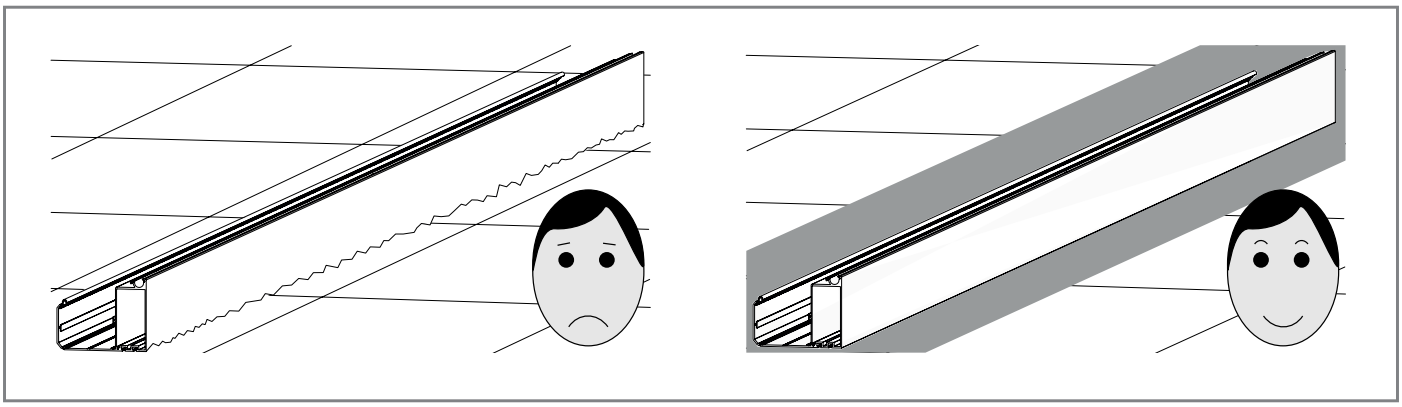



Zuurvrij
Acid-free
Säurefrei
Sans acide
Sin ácido



Fout
Wrong
Falsch
Pas bien
No es bueno



Goed
Right
Recht
Bien
Bueno

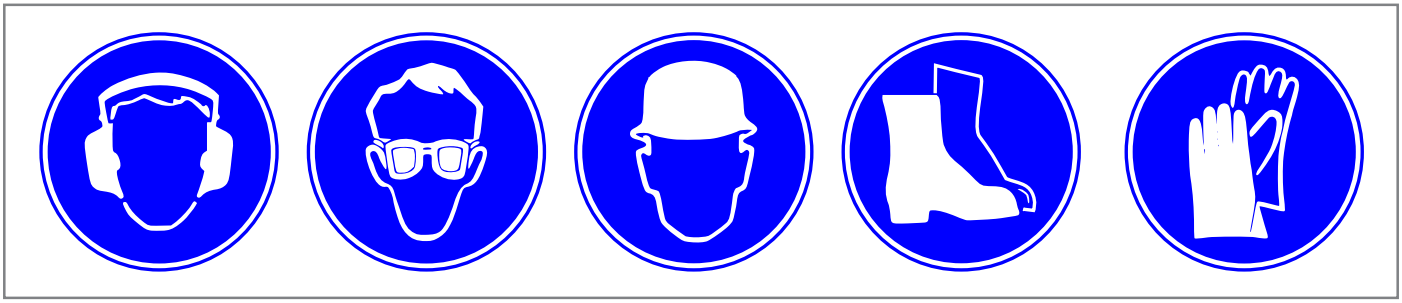

Algemene waarschuwing
Als u het Verano® product zelf monteert, is dat voor uw eigen risico. Gebruik deze instructie slechts als een hulpmiddel en alleen bij montage van dit specifieke Verano® product. Mocht u er zelf niet uitkomen, dan kunt u altijd kiezen voor professionele montage. Het montageteam van uw Verano® partner staat graag voor u klaar.

Pas op voor beschadigingen
Gebruik geen mes of ander scherp voorwerp bij het openen van de verpakking. De inhoud zou beschadigd kunnen raken. Leg de inhoud op een zachte ondergrond.
Pas op wanneer u gaat boren. Vallend boorgruis kan beschadigingen veroorzaken.

Controleer of de gevel vlak is.

Drukfouten, fouten en technische wijzigingen voorbehouden.

General warning
Mounting the Verano® product yourself is at your own risk. Only use this instruction as a tool and for the mounting of this specific Verano® product. If you cannot mount the product yourself, you can always opt for professional mounting. The mounting team of Verano® is pleased to help you.

Be careful for damages
Don't use a knife or any other sharp object when opening the packing. This may cause damage to the content of the package. Put the content of the package on a soft surface.
Be careful when drilling, falling drill cuttings can cause damages.

Check if the façade is flat and smooth.

Printing errors, errors and technical changes reserved.

Warnhinweise
Wenn Sie das Verano®-Produkt selbst montieren, ist das Ihr eigenes Risiko. Verwenden Sie diese Anleitung nur als ein Hilfsmittel und nur bei der Montage dieses spezifischen Verano® Produkts. Wenn es Ihnen nicht selbst gelingt, dann können Sie sich immer für professionelle Montage entscheiden. Das Montageteam Ihres Verano®-Händlers steht Ihnen gerne bereit.

Vorsicht vor Beschädigungen
Verwenden Sie beim Öffnen der Verpackung kein Messer oder einen anderen scharfen Gegenstand. Der Inhalt könnte beschädigt werden. Legen Sie den Inhalt auf eine weiche Unterlage.
Vorsicht beim Bohren. Fallender Bohrstaub kann Beschädigungen verursachen.

Überprüfen Sie, ob die Fassade eben ist.

Druckfehler, Fehler und technische Änderungen vorbehalten.

Avertissement général
Vous montez le produit Verano® vous-même à vos propres risques. Les présentes instructions ne constituent qu'une aide au montage du produit Verano® concerné. Si vous ne parvenez pas à monter ce produit vous-même, faites appel à un professionnel. L'équipe de montage de votre revendeur Verano® est à votre disposition.

Prenez garde à ne pas endommager le produit
N'utilisez pas de couteau ni d'autre objet tranchant pour ouvrir le paquet, afin de ne pas endommager le contenu. Disposez le contenu sur une surface douce.
Soyez prudent lorsque vous percez des trous. La chute des débris de forage peut provoquer des dégâts.

Assurez-vous que la façade sont plans.

Erreurs d'impression, erreurs et modifications techniques réservées.

Advertencia general
Instalar el producto de verano por tu cuenta corre bajo tu propio riesgo. Usa este manual como una herramienta de ayuda y únicamente para la instalación de este producto específico de Verano. Si no puedes instalar este producto por ti mismo, siempre puedes optar por la instalación profesional. El equipo de instaladores de tu distribuidor Verano estará encantado de ayudarte.

Cuidado con los posibles daños en el producto
No uses un cuchillo o cualquier otro objeto afilado a la hora de abrir el embalaje. Esto puede causar daños en el contenido del paquete. Coloca el contenido en una superficie suave.
Cuidado con los restos que caigan a la hora de taladrar, esto también puede causar daños en el producto.

Comprueba que la fachada esté completamente plano.

Sujetos a erratas, errores y modificaciones técnicas.

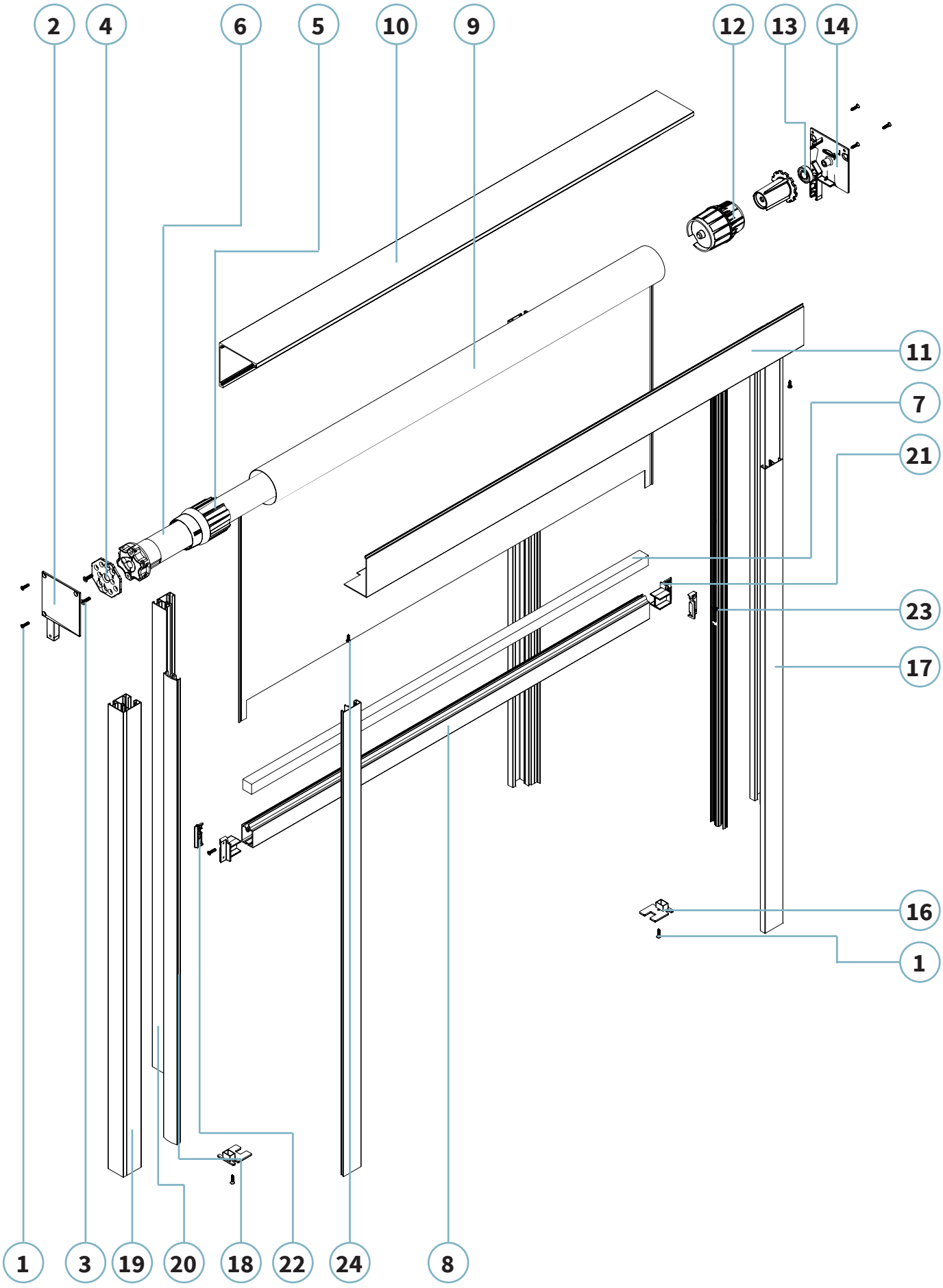
2
4
6
5
10
9
12
13
14
11
7
21
23
17
16
1
1
3
19
20
18
22
24
8

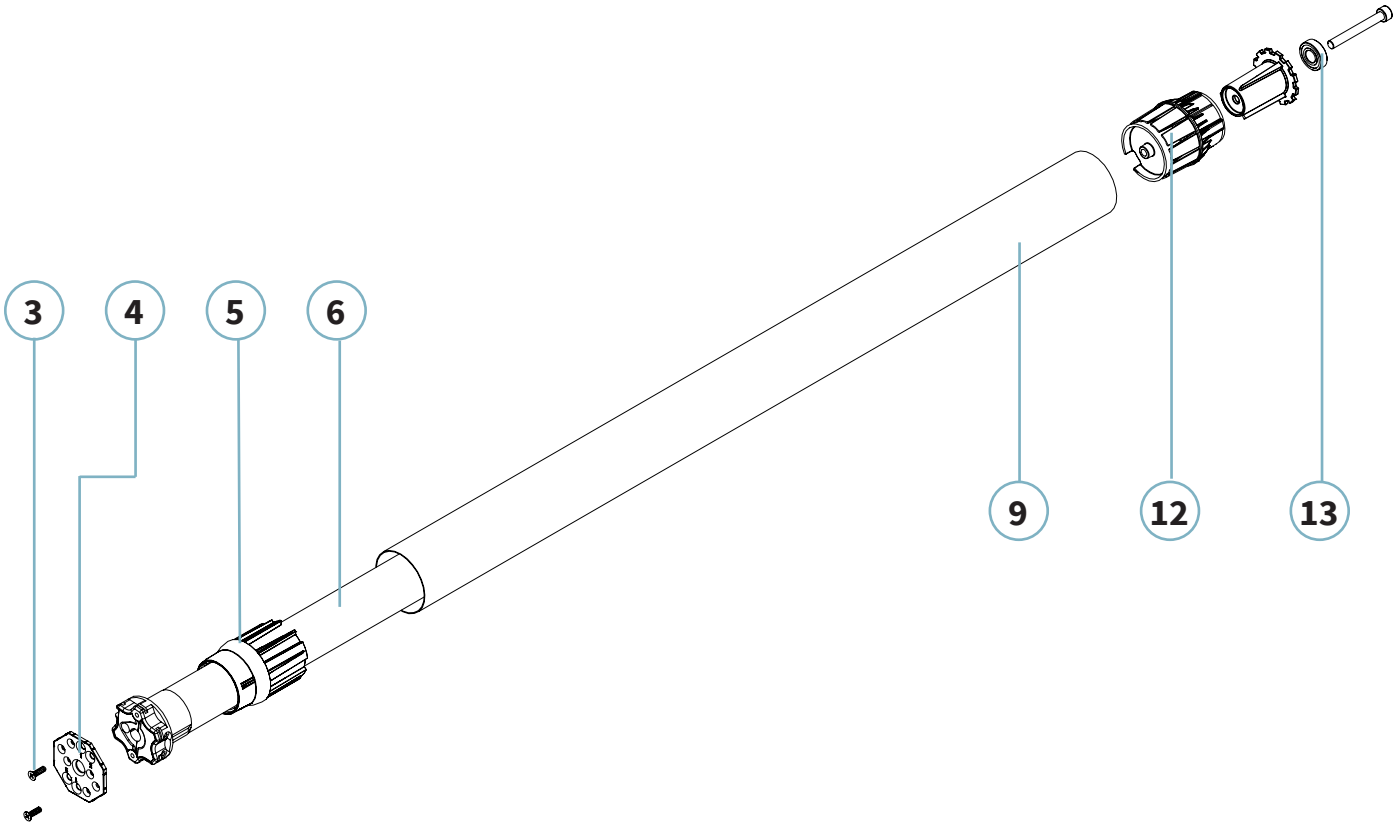
3
4
5
6
9
12
13

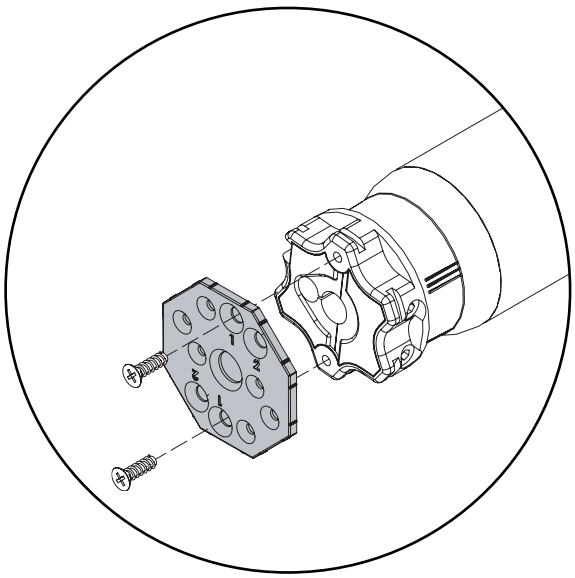

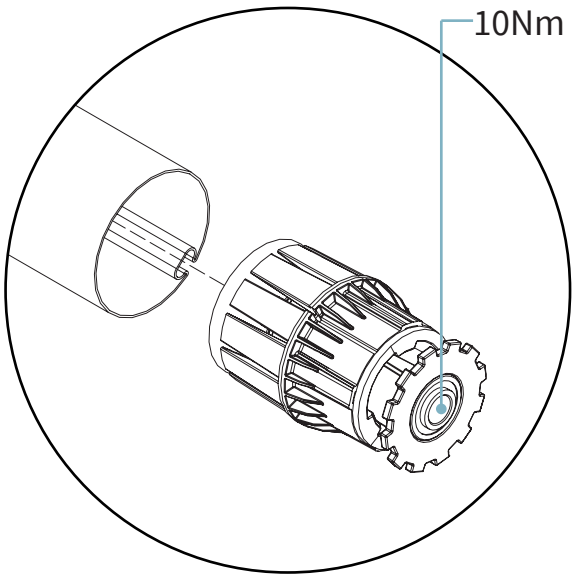
10Nm

Part	Description	Art. №	Quantity
1	Din 7982 self-tapping • 3,5x16	ART-025438	10
2	Side cap - LEFT	ART-025678 (XS) ART-025702 (S) ART-025726 (M) ART-025750 (L)	1
3	Motor screw	N/A	2
4	Motorconnection	ART-025659	1
5	Adapter Ø63mm	ART-028265	1
5	Adapter Ø78mm	ART-028266	1
6	Motor	N/A	1
7	Weight bottom bar	ART-025830	var.
8	Bottom bar	ART-025812 (S) ART-025818 (L)	1
9	Tube Ø63mm	ART-032495	1
9	Tube Ø78mm	ART-008357	1
9	Tube Ø100mm	ART-008231	1
10	Top cover	ART-008265 (XS) ART-008294 (S) ART-025757 (M) ART-025775 (L)	1
11	Bottom cover	ART-008282 (XS) ART-008316 (S) ART-025769 (M) ART-025787 (L)	1
12	Bearing filling tube Ø63mm	ART-044288	1
13	Ball bearing	ART-033324	1
14	Side cap - RIGHT	ART-025672(XS) ART-025696 (S) ART-025720 (M) ART-025744 (L)	1
15	Fabric Nylon String	ART-007658 (5mm) ART-005359 (6mm)	var.
16	Endcap guide	ART-028259	2
16	Endcap two-part guide - LEFT and RIGHT	ART-033952	2

Part	Description	Art. №	Quantity
17	Front profile guide	ART-025800	2
18	PVC fabric guide	ART-025793	2
19	Profile guide (One-part)	ART-025794	2
20	Back Profile Guide	ART-025806	2
21	Endcap bottom bar insert	ART-028258 (S)	2
21	Endcap bottom bar L insert RIGHT	ART-028263	1
21	Endcap bottom bar L insert LEFT	ART-028261	1
22	Endcap bottom bar cover	ART-028257(S)	2
22	Endcap bottom bar L cover RIGHT	ART-028262	1
22	Endcap bottom bar L cover LEFT	ART-028260	1
23	Din 7982 self-tapping • 3,5x 10	ART-032166	4
24	Din 7981C self-tapping • 3.5x10	ART-025381	2
25*	Din 0912 M4x20	ART-033806	var.
26**	Nylon sealing caps	ART-000241 (WHITE) ART-000242(GREY) ART-000243 (BROWN) ART-000244 (BEIGE) ART-000245(NATURAL) ART-000246 (CREAM) ART-000247 (RED) ART-000248 (BLACK) ART-000249(DARK GREEN) ART-000250 (STEEL BLUE) ART-000251(ANTRACITE GREY) ART-000252(CREAM WHITE)	var.
27	Brush	ART-007734	var.

* With 2-part Guide

** With 1-part Guide

1 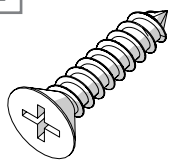

2 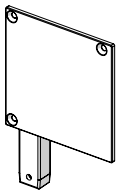

3 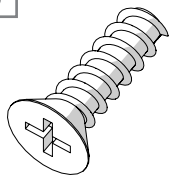

4 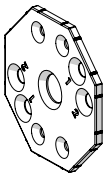

5 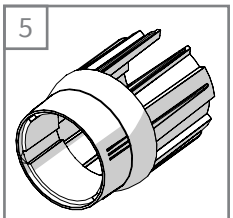

6 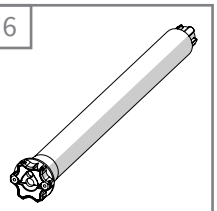

7 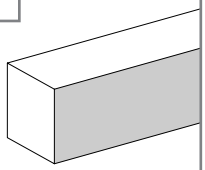

8 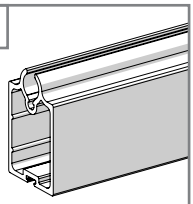

9 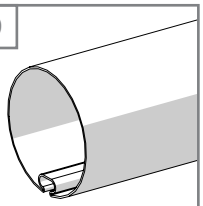

10 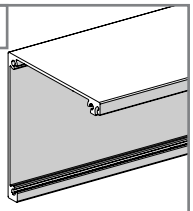

11 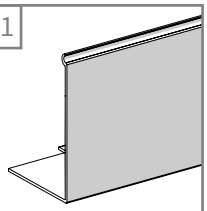

12 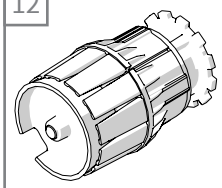

13 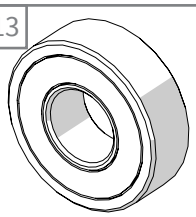

14 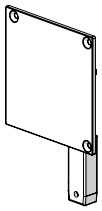

15 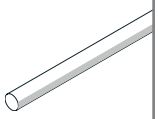

16 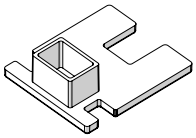

17 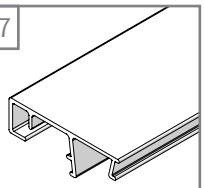

18 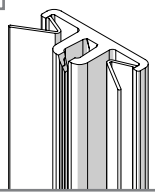

19 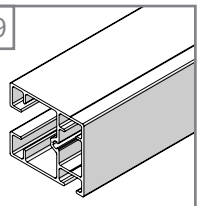

20 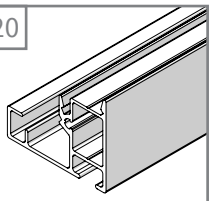

21 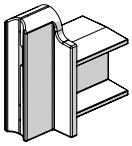

22 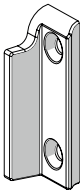

23 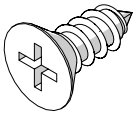

24 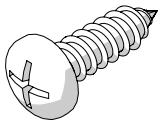

25 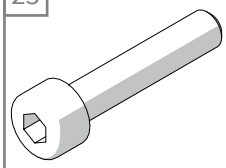

26 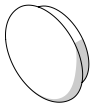

27 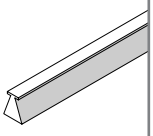

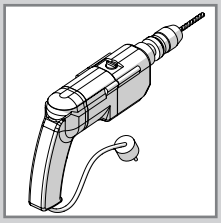
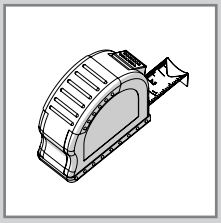

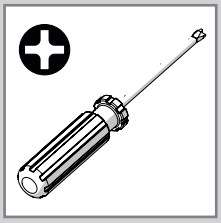
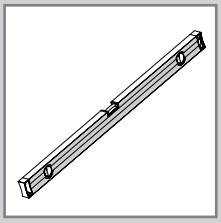

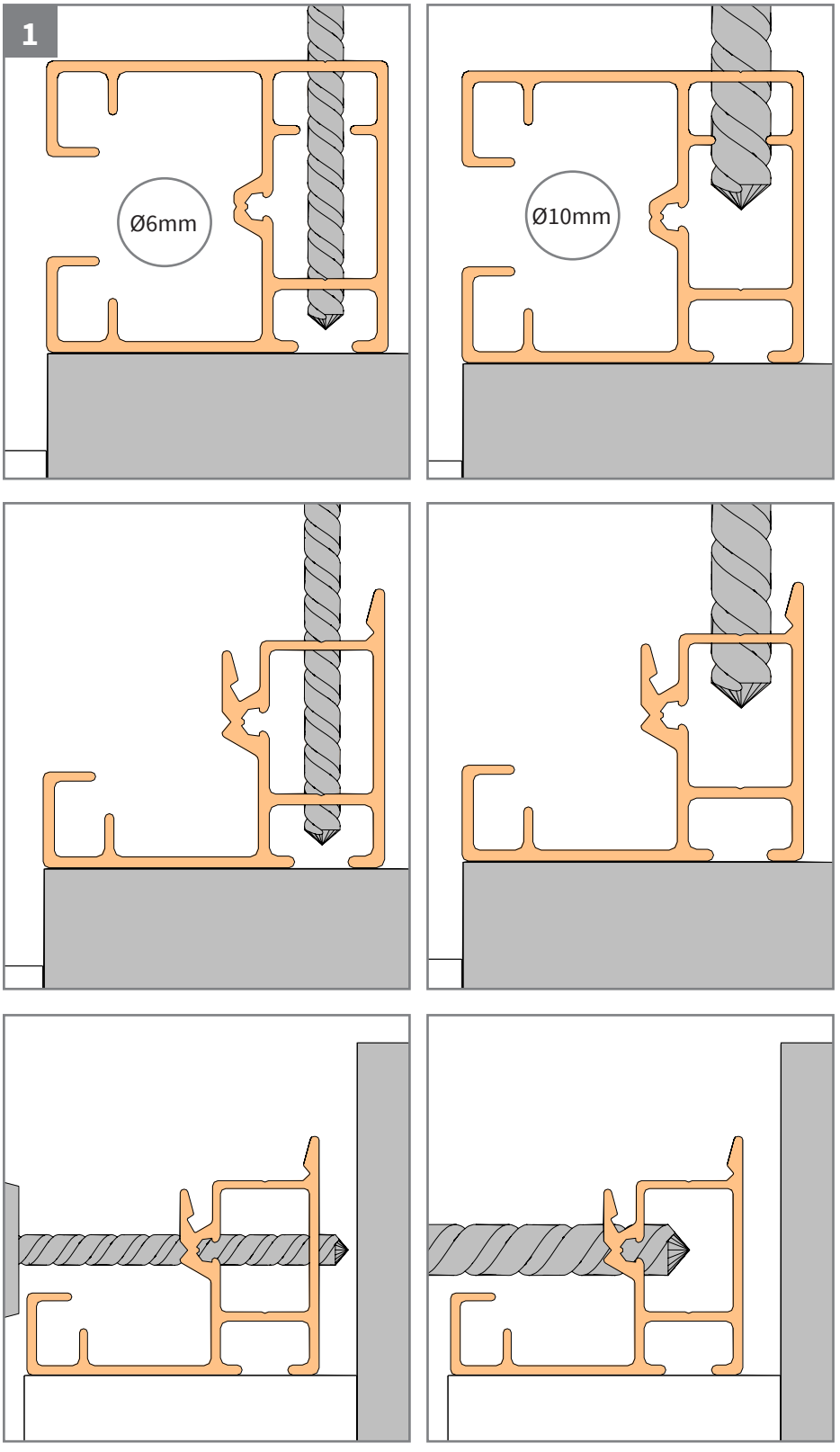
1
Ø6mm
Ø10mm

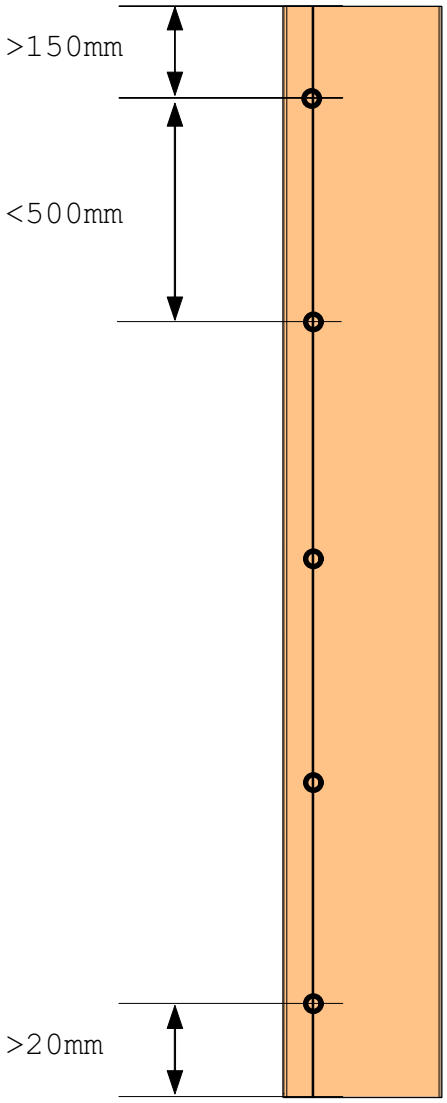
>150mm
<500mm
>20mm

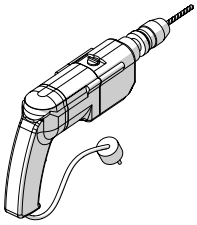

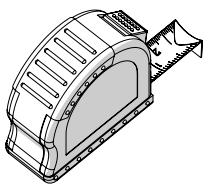



2

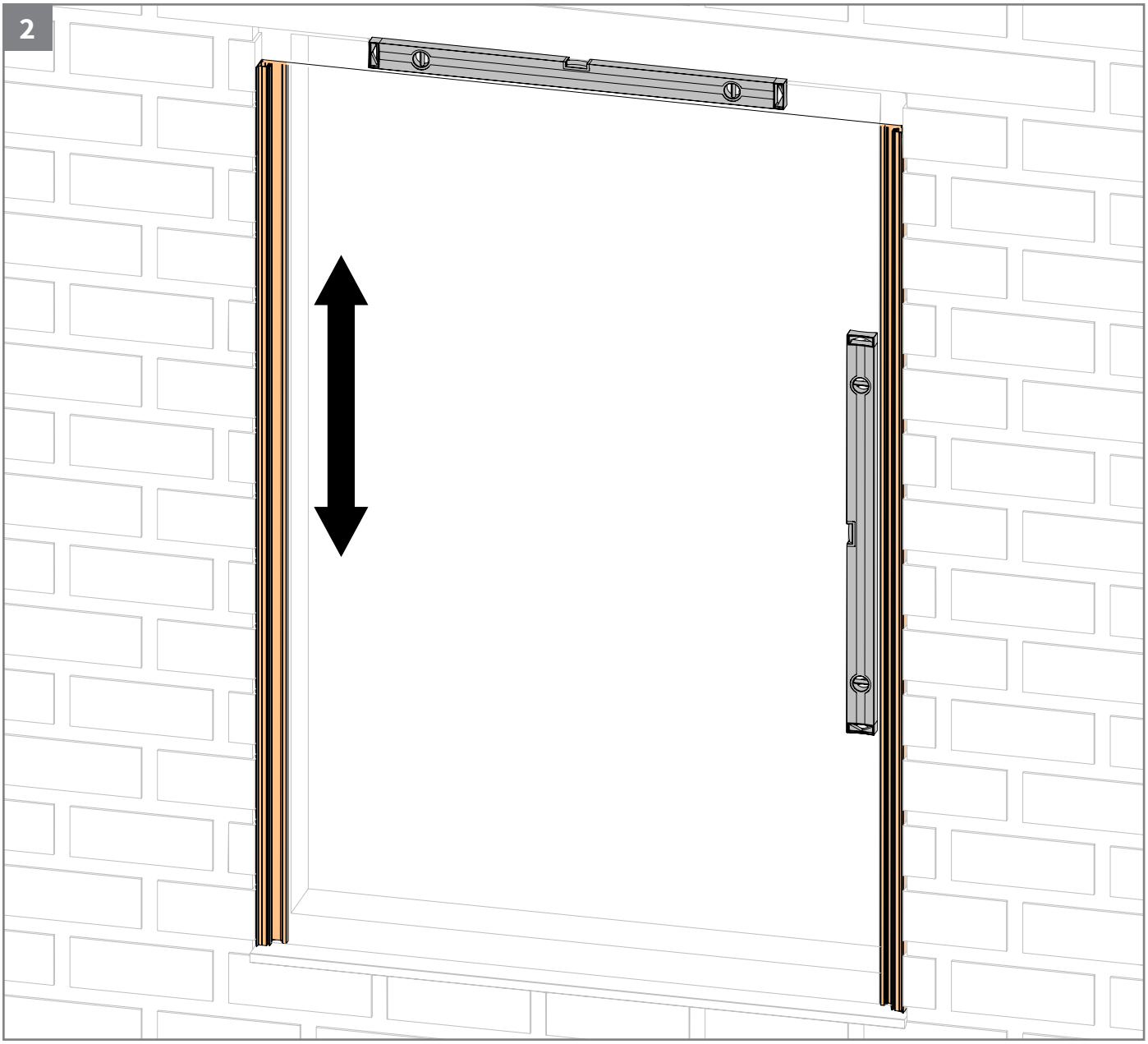

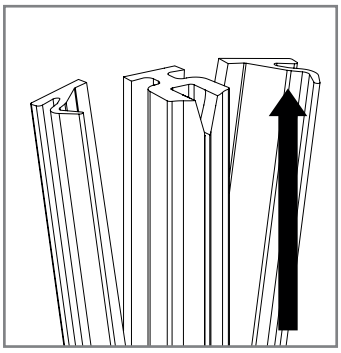

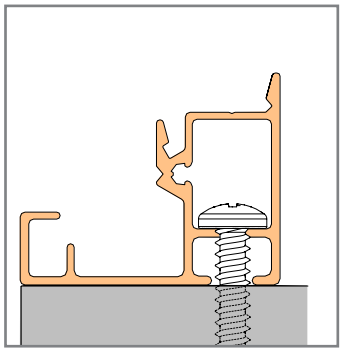

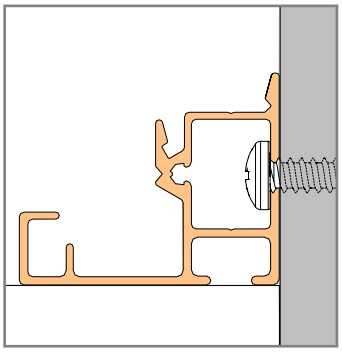

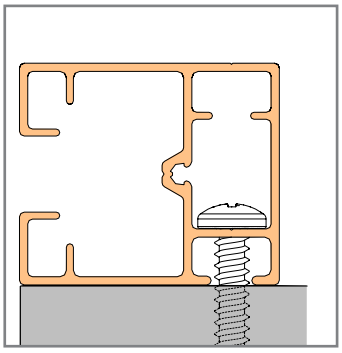

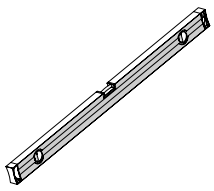

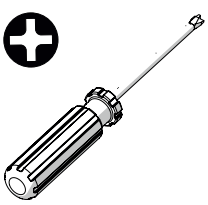

3

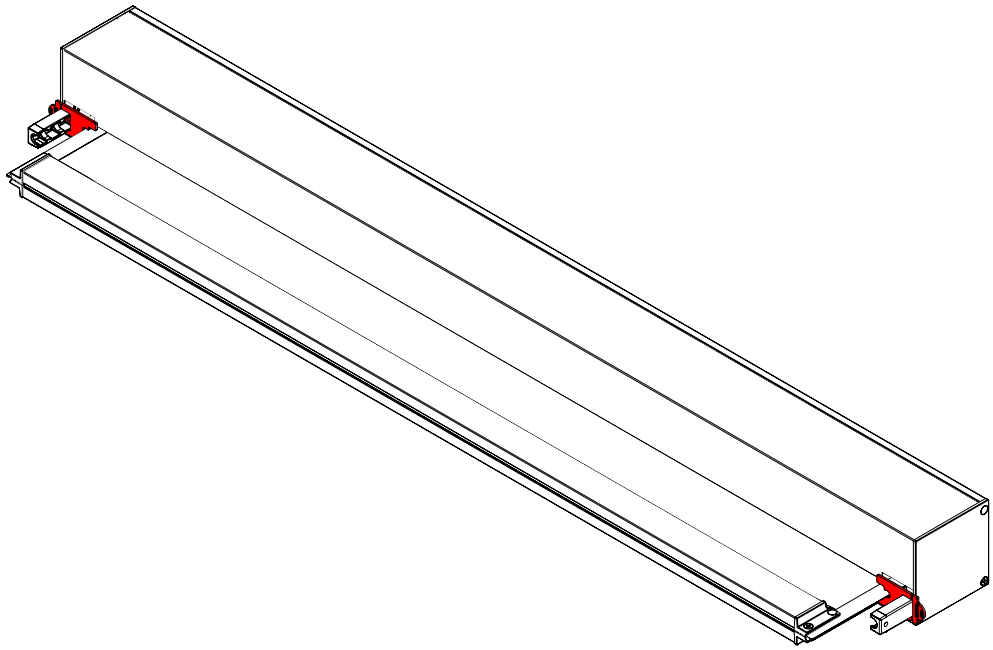

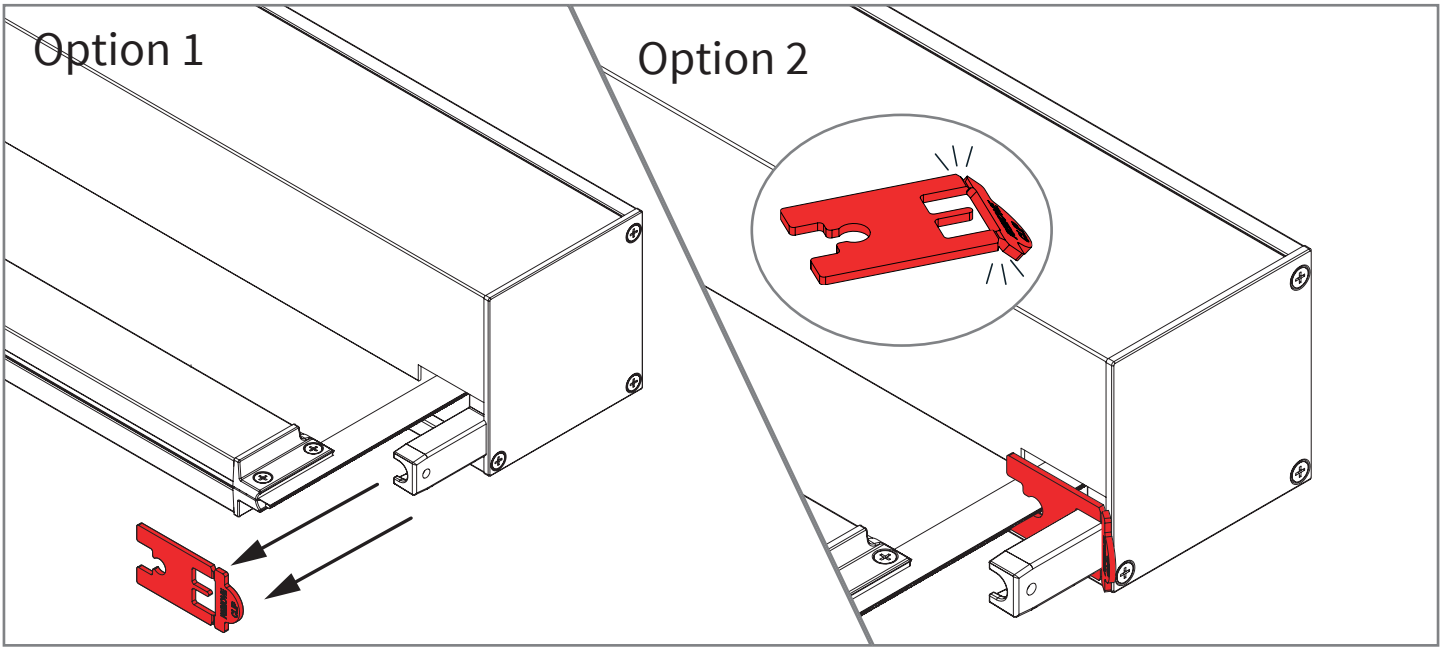

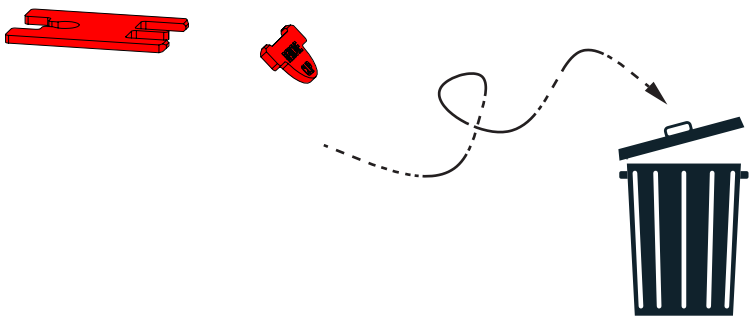

4

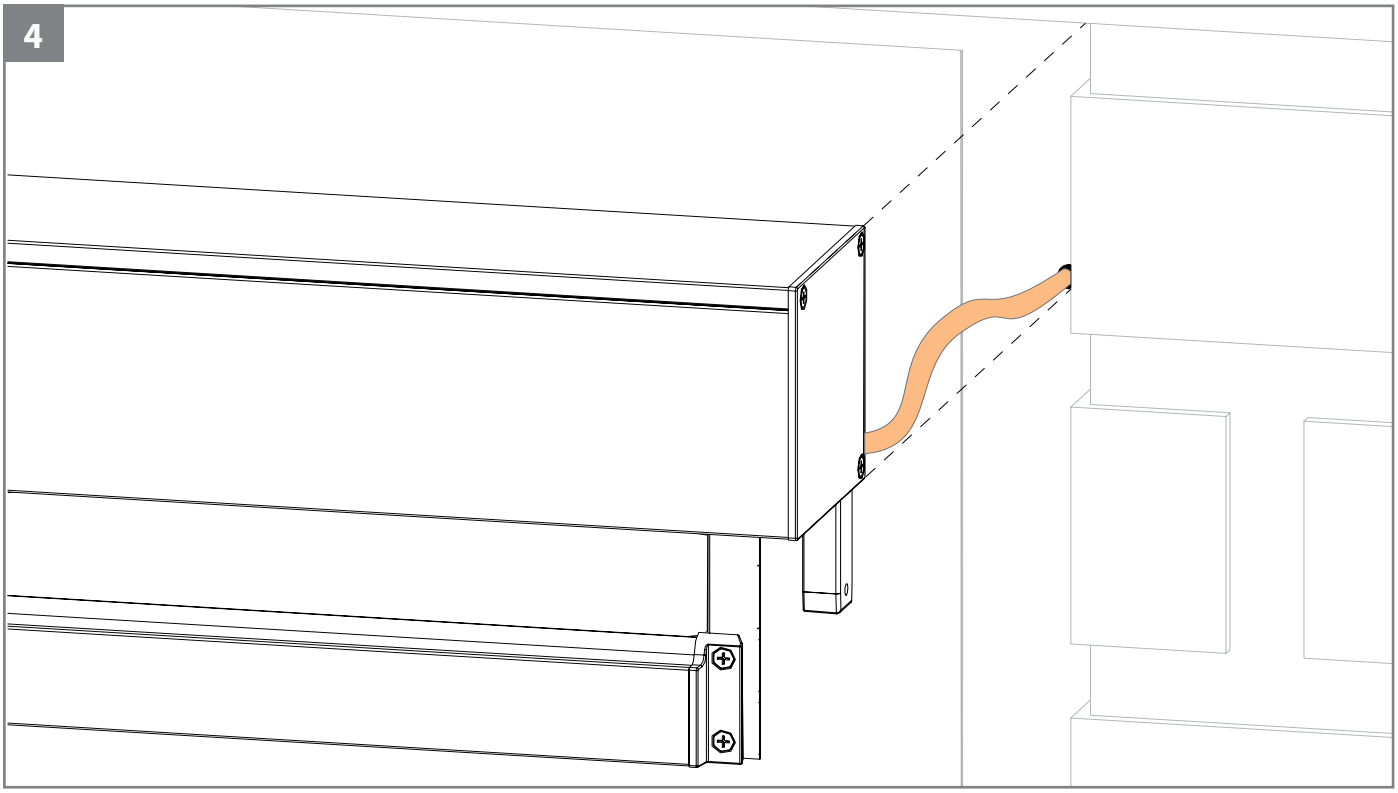

5

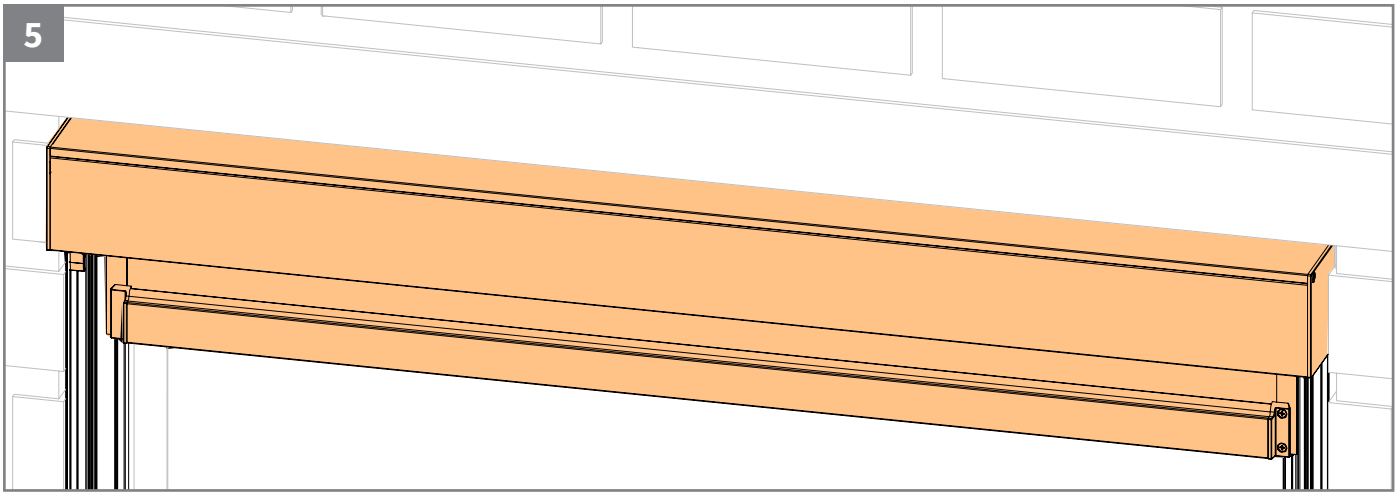

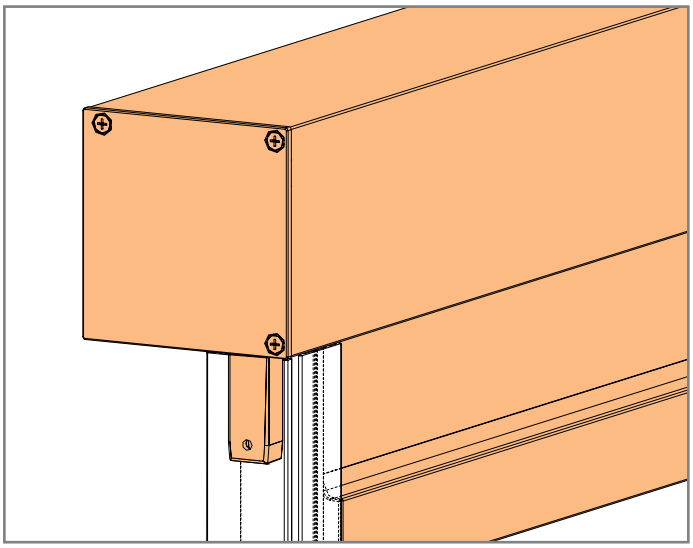

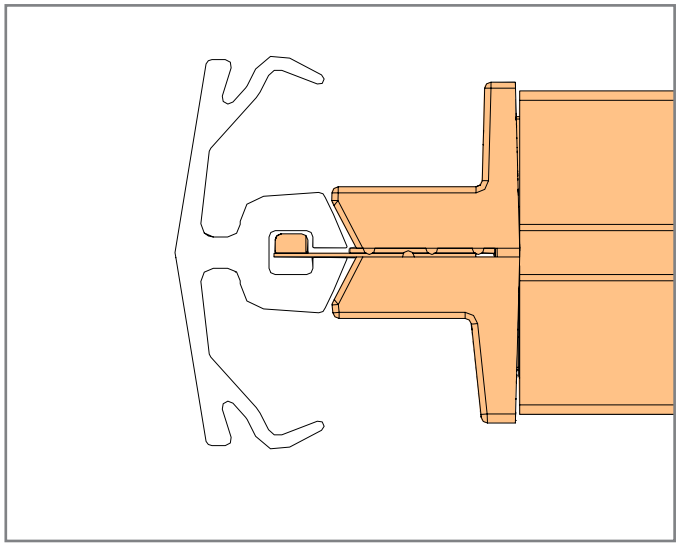

6

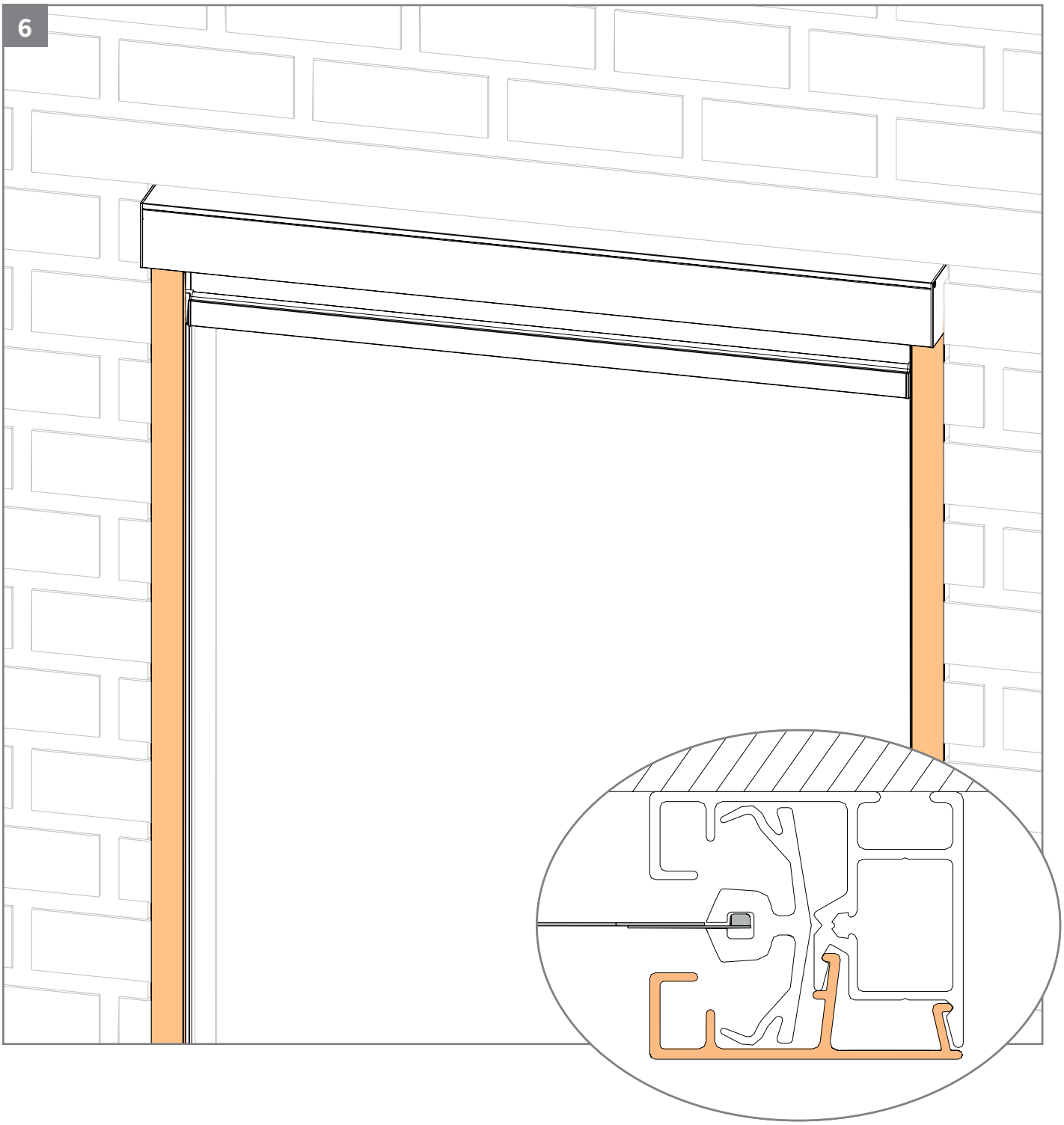

7

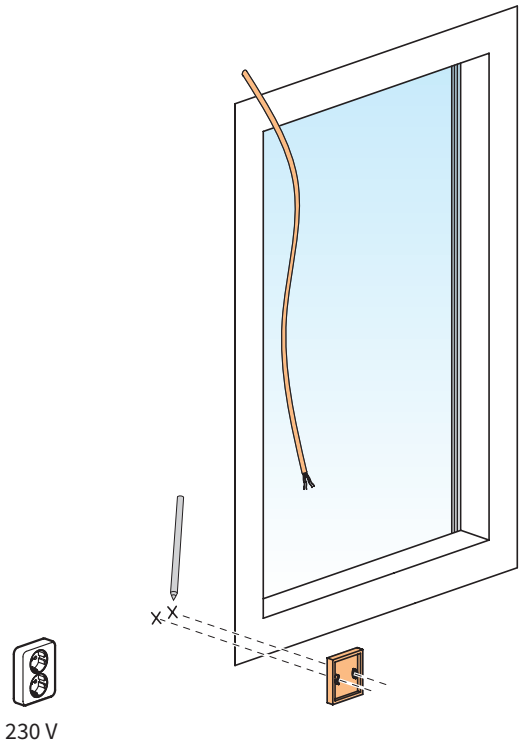

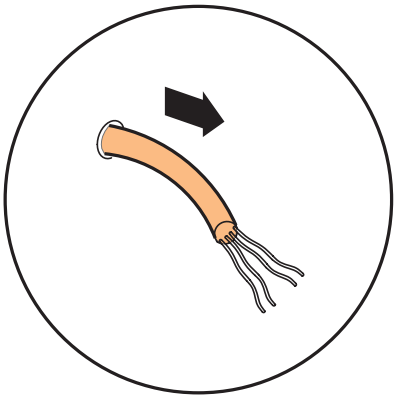

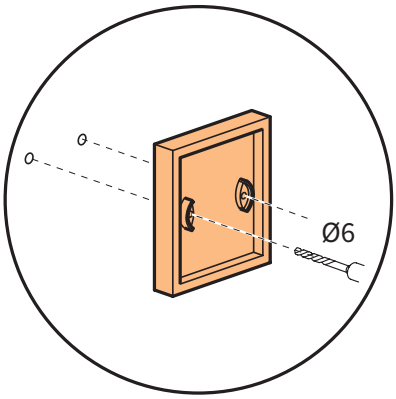

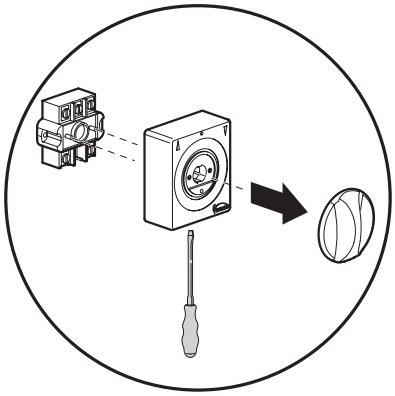

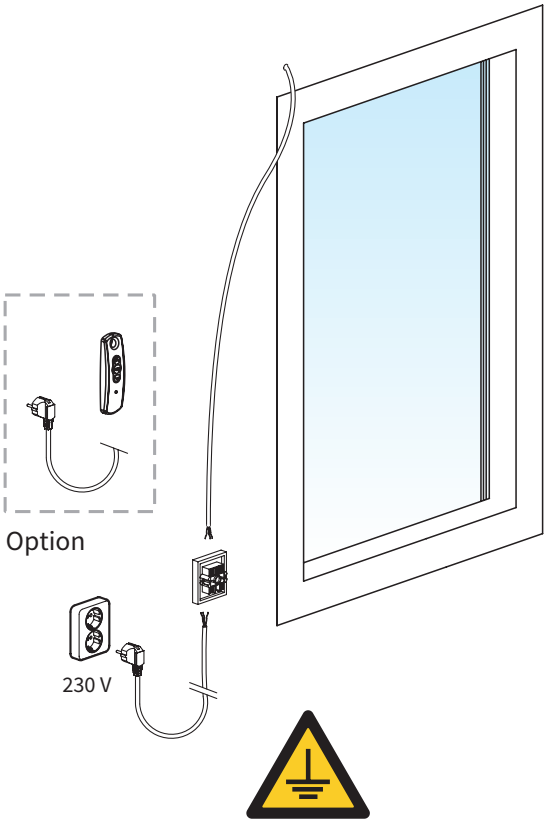

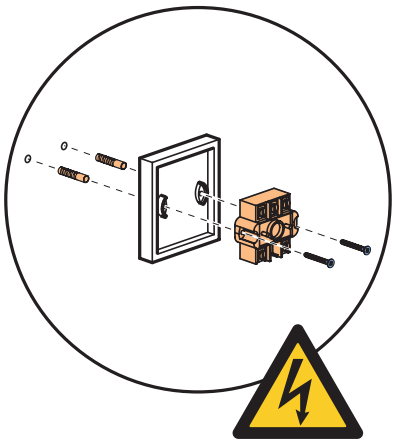

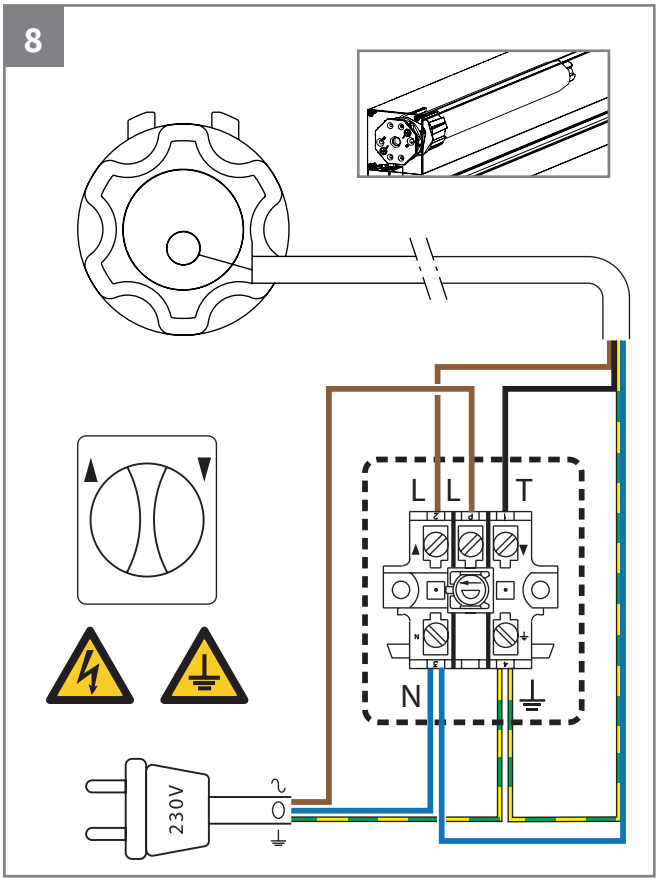
8
L
L
T
N
230V

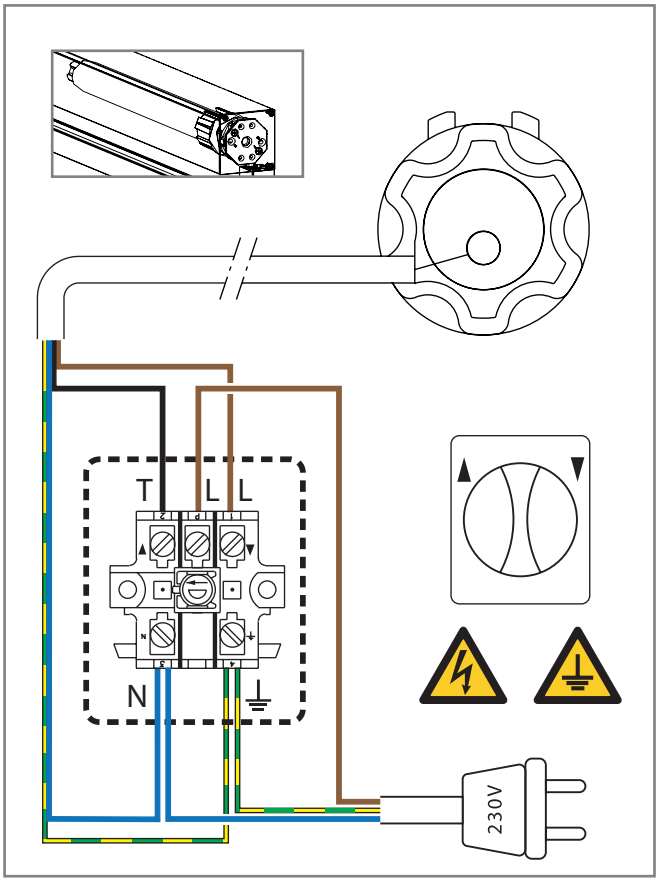
T
L
L
N
230V

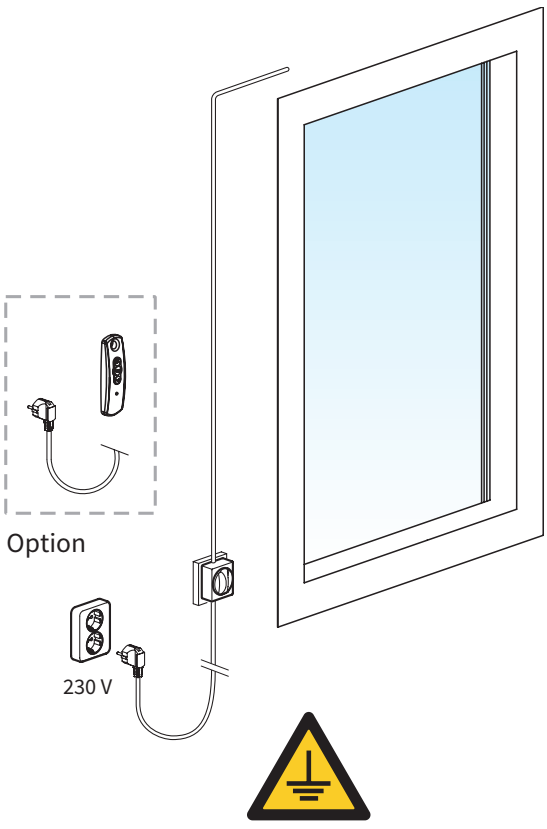
Option
230 V

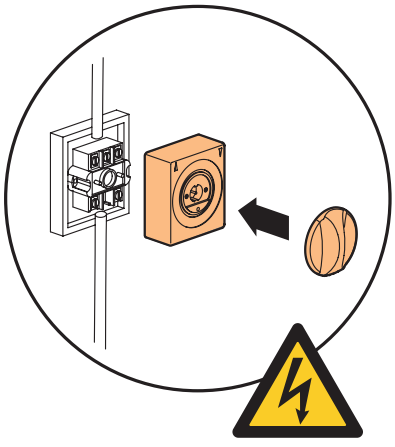

Option

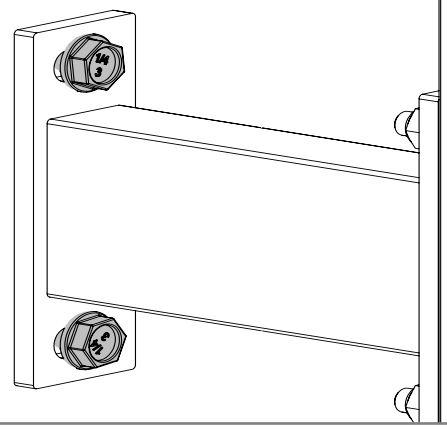

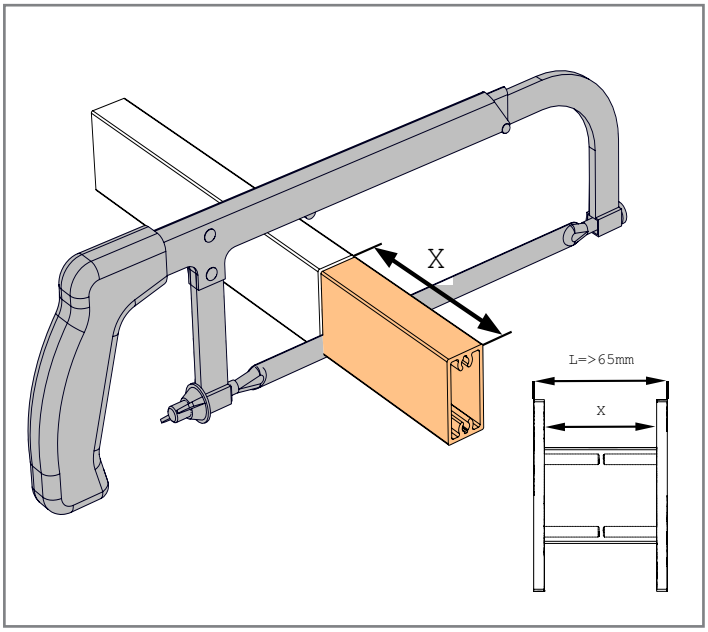

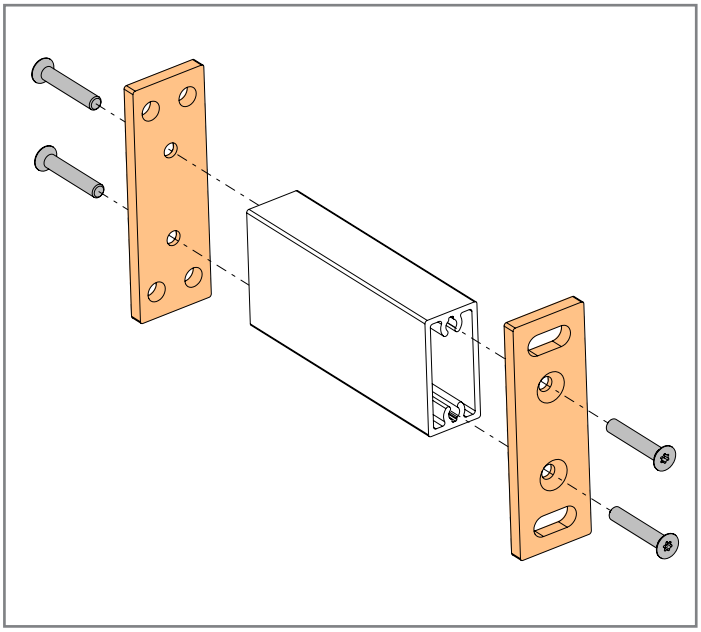

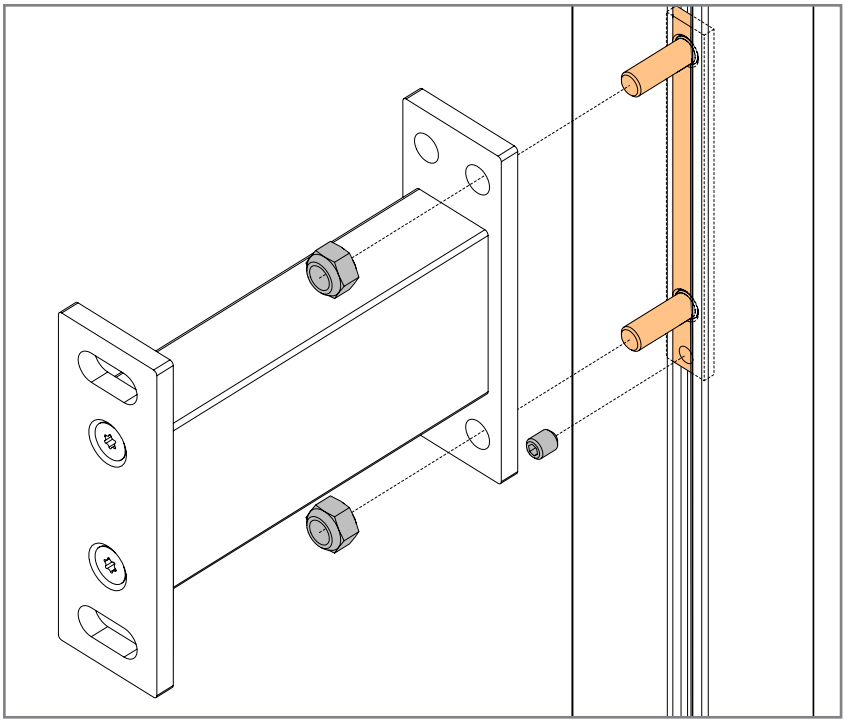

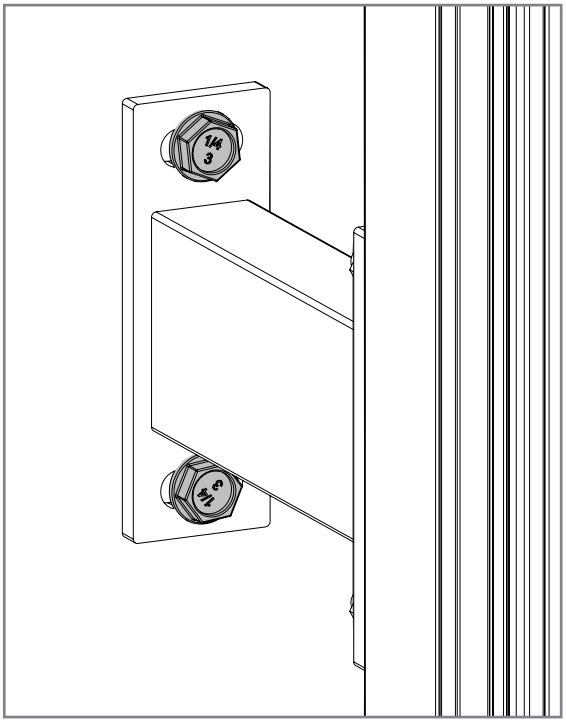

Option

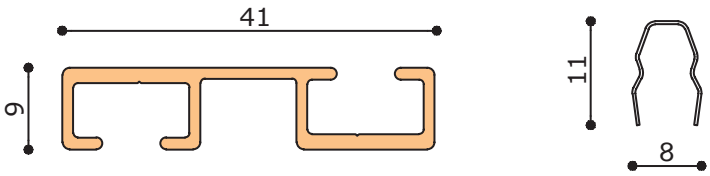

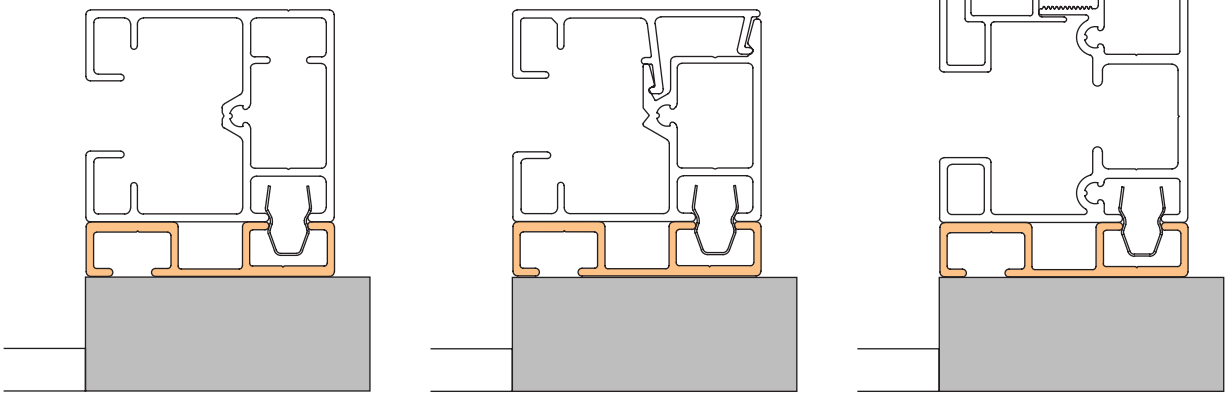

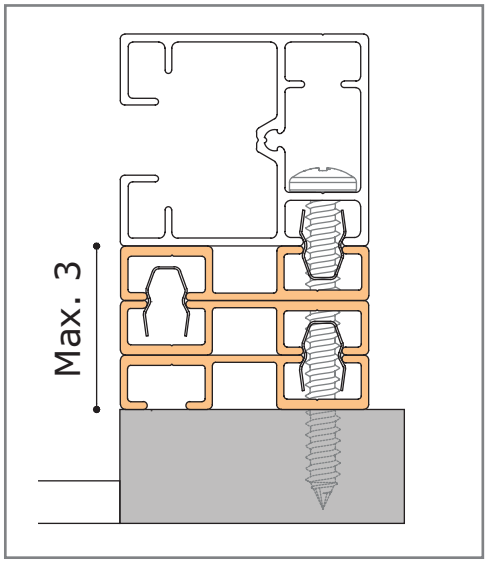

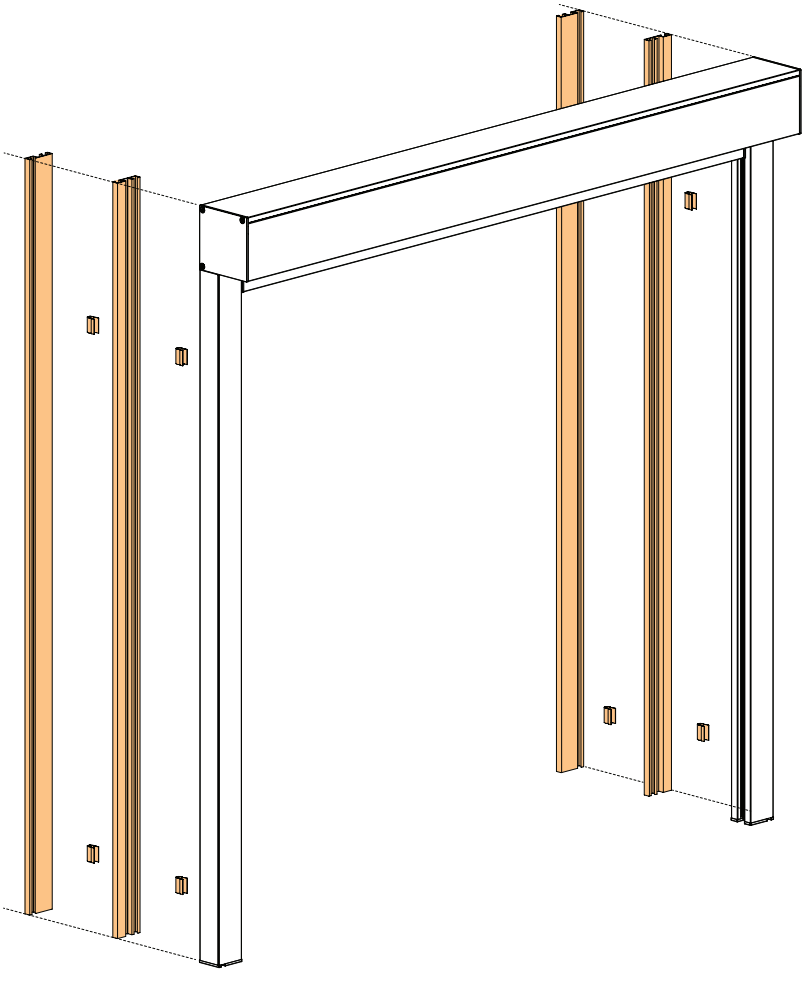



H ≤ 1 meter = 2 x clip
H > 1 m = 2 + 1x p/m extra